ELEVATION VUE EXTERIEURE

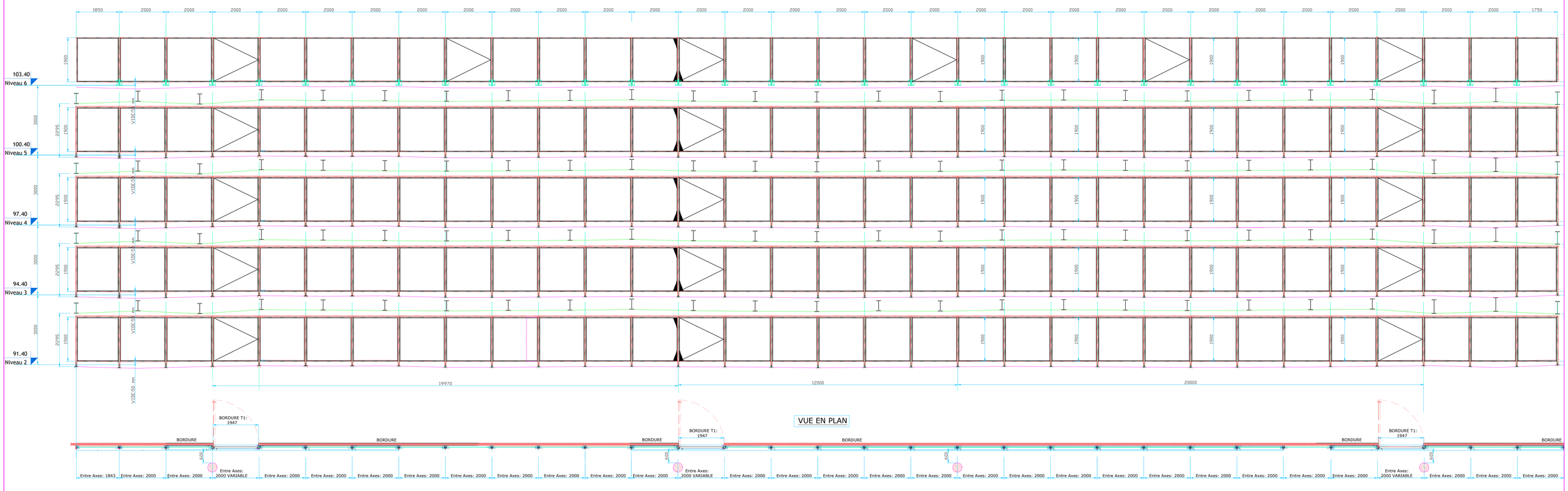

COUPES VERTICALES TYPE NIVEAUX: R+2 / R+3 / R+4 / R+5 Echelle: 1/3

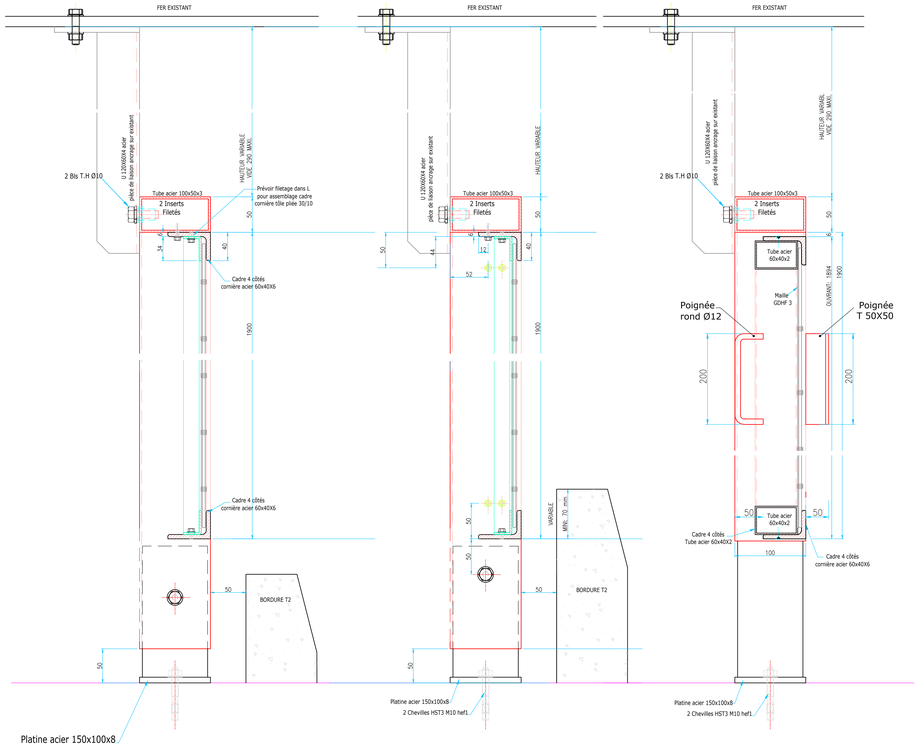

COUPE HORIZONTALE SUR OUVRANT ET FIXE TYPE NIVEAUX: R+2 / R+3 / R+4 / R+5 Echelle: 1/2

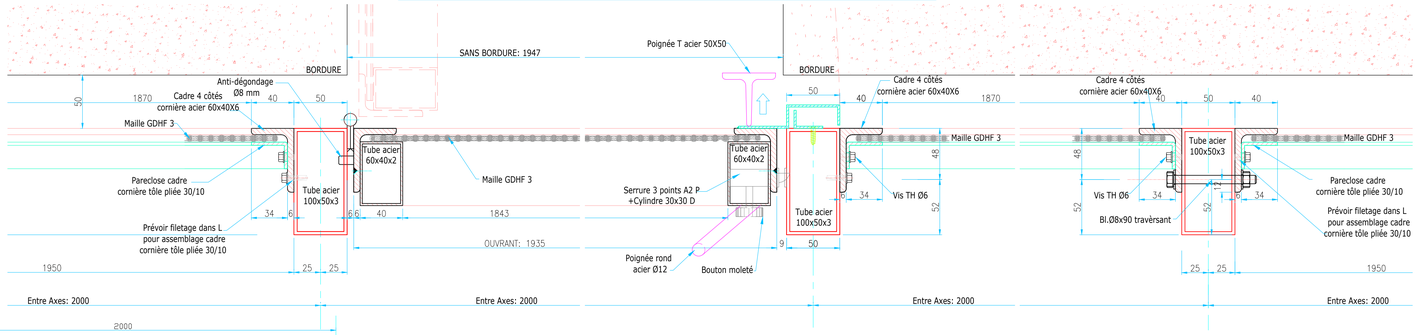

ELEVATION SUR PARTIE OUVRANTE Echelle: 1/10

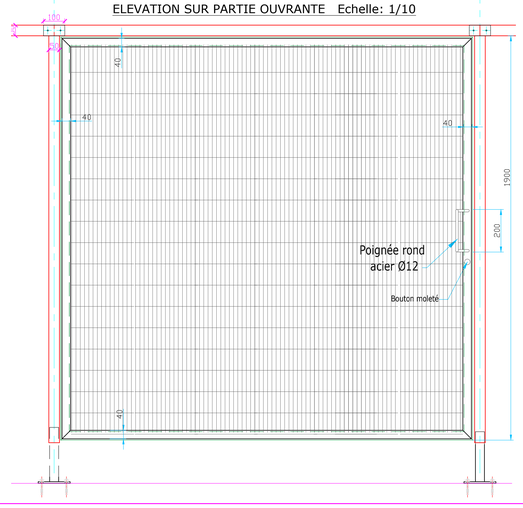

COUPE HORIZONTALE SUR ANCRAGE POTEAU EN PARTIE BASSE NIVEAUX:R+2 / R+3 / R+4 / R+5

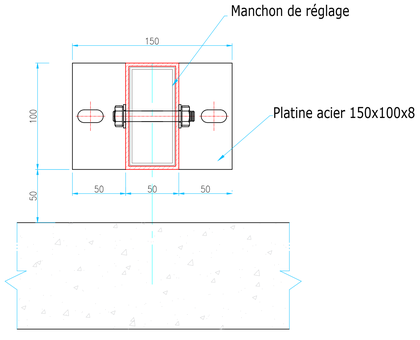

800000	OGS TN TZ	G SRE - PL	06 D
AFFAIRE	BAT/OUVR NIV ZONE	DISC SPEC PROC TYPE	N° D'ORDRE IND

EXE	-	- -	-	12/05/2023
Phase	Phasage	Format Echelle	Information complémentaire	Date de valeur

AEROPORT ORLY

Société du Grand Paris Gare Lignes 14 et 18 - SILO

Société du Grand Paris

GROUPE ADP

Cofinancé par l'Union européenne

Le mécanisme pour l'interconnexion en Europe

L'auteur de cette publication en est le seul responsable. L'Union européenne ne saurait être tenue pour responsable de l'utilisation qui pourrait être faite des informations qui y figurent.

Discipline - Spécialité

Processus

MONTI ENTREPRISE GENERALE
2 rue Henri DUNANT - 94550 CHEVILLY LARUE

Titres

PLAN MAILLE SURETE GDHF3 PARKING SILO

Bâtiment Ouvrage - Zone

Orly Gare Silo - -

MAITRISE D'OUVRAGE	MAITRISE D'OEUVRE
ORY: J. COUTARD	SYSTRA: L. DEROCHE
MAITRISE D'OUVRAGE DELEGUEE	ARCHITECTE EN CHEF GROUPE & ARCHITECTE PROJET
DIAP6: J. DEVAUX	DIAMA: R. RICOTE

O.P.C.	BUREAUX DE CONTROLE	COORDONNATEUR SPS	COORDINATEUR SSI	MOE
ARTELIA	ALPES CONTROLES	ESPACE ETUDES	Siprev	GROUPE ADP

SEMEFER METALLERIE

ENTREPRISE
ZAC de Lorme Saint Georges
Rue des Ecoles Saint Georges
94290 VILLEJUIF CEDEX
Tél. 01 47 01 41 00
Fax 01 47 01 41 01
E-MAIL: semefer@semefer.fr

CBI

OUVRAGES FONCTIONNELS NEUFS
BÂTIMENT 3.0 DE FRANCE
85 Avenue Victor Hugo
92563 Rueil-Malmaison

VINCI ENERGIES FERMO

LIBELLE LOT

1	-	-	-
Type d'émetteur	Emis par	Auteur/Dessinateur	Vérificateur	Approbateur